ROTAMAG
Absolute KIT-encoder

lika

Series **AMM5A**

- アブソリュートキットエンコーダ
- 精密光学式検出方式
- 単回転：分解能最高 23 bit、多回転：最高回転数65536回転
- 電子式多回転カウンター方式
- インクレメンタルサイン/コサイントラック
- 中空シャフト最大径： 最大Ø24 mm

AMM5A

主要用途:
- ロボットジョイント制御
- Cobots（協働ロボット）
- 中空シャフトモータ制御
- 医療電子機器組み込み
- 電動アクチュエータ

環 境 的 仕 様	
ショック：	250 g, 6 ms acc. to CEI EN 60068-2-27
振動：	10 g, 5-2000 Hz acc. to CEI EN 60068-2-6
保護規格：	IP00
操作温度範囲：	-25°C +100°C （ご要望にて：-25°C +115°C)
保存温度範囲：	-25°C +85°C

機 械 的 仕 様	
外径寸法：	図面参照
中空シャフト径：	ϕ24mm（ご要望にて小径も可）
シャフト回転速度：	最高 10000 rpm（機械上）
シャフト縦軸振れ：	最大±50 µm
シャフト横振れ：	最大 20 µm
電気結線：	PCB コネクター（接続ケーブルは別売り）
重量：	エンコーダモジュール：<23g (接続ケーブル含まず) ディスクハブ：<12g@ ϕ24mm 中空シャフト

電 気 的 仕 様	
分解能	アブソリュート：最高 23 ビット（8388608cpr）x65536(回転) インクレメンタル：512 PPR AB/AB
精度	< ±0,02° 代表値 (最大± 0,2°)
出力回路	BiSS-C (クロック 最高 10MHz) +1Vpp AB /AB sin/cos SSI (クロック 100 kHz ÷ 4MHz, Tp = 20 µs) +1Vpp AB /AB sin/cos RS485 (最高 4 M ビット)
計数周波数	最高 200 kHz (インクレメンタルトラック、512 PPR にて)
位置データ更新レート	5 µs
電源	+5Vdc ± 5% (多回転カウンタバックアップ: 3-5Vdc)
電力消費	0,5 W (多回転カウンタバックアップ: 最大 30 µA)
EMC	電磁耐性, EN 61000-4-2、 EN 61000-4-4

MATERIALS	
エンコーダ本体	耐腐食材 UNI EN AW-6082
ディスクハブ	UNI EN 4305 + ガラス

テクノロジーリンク株式会社
TECHNOLOGYLINK,LTD.
テクノロジーリンク株式会社
〒171-0022 東京都豊島区南池袋 3-18-35
OK ビル 2 階
Tel: 03-5924-6750 Fax:03-5924-6751
E-mail: sales@technology-l.com
URL: http://www.technology-link.jp

ア ク セ サ リ ー	
EC-DF19-LK-TF12-xx:	接続ケーブル、XXm
PF5030:	AMM5xx/1 用ディスクハブ （スペアパーツ）
PF5017	AMM5xx/65K 用ディスクハブ （スペアパーツ）
PF5019	ディスクスペースツール

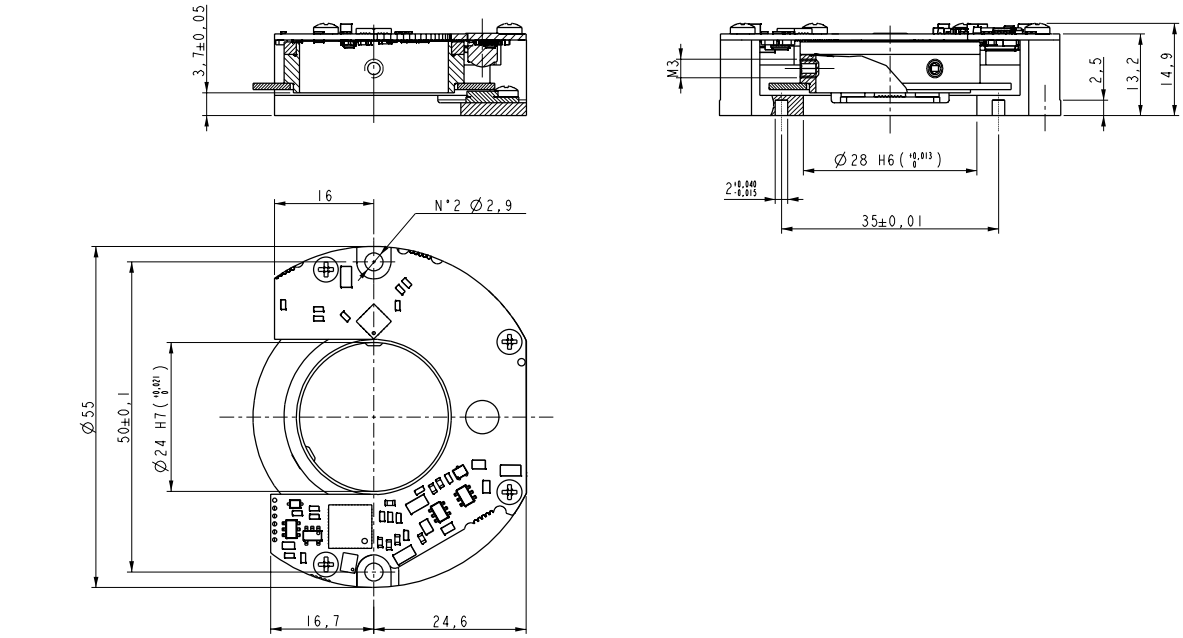

AMM5A

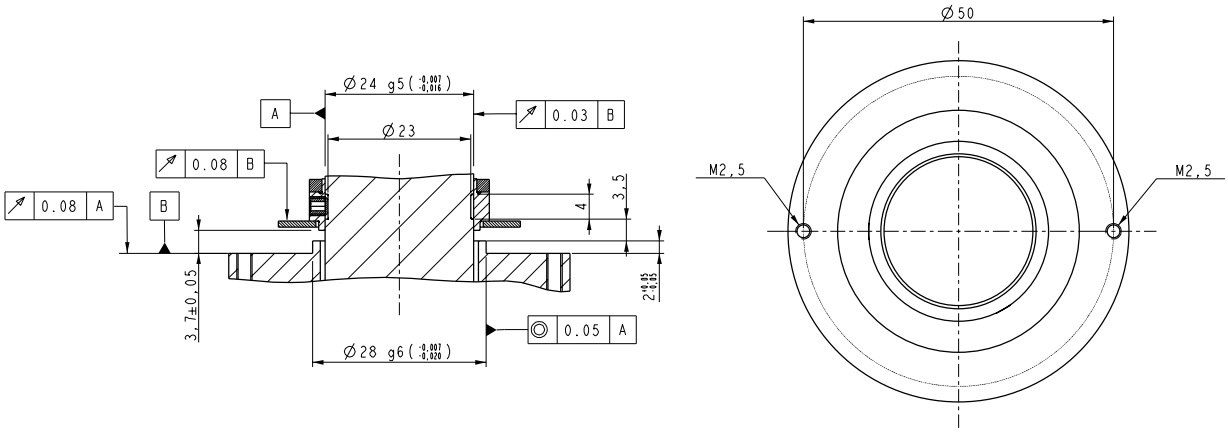

AMM5A - 取り付け時順守寸法

Note:

エンコーダの正確な位置合わせは、フランジパイロット（ø28mm）またはエンコーダモジュールを機械的インターフェースの正しい位置に導く2つの精密ピンによって提供されます。

注文コード

AMM5A	XX Ⓐ	/	XXX Ⓑ	XXX Ⓒ	-	XX Ⓓ	-	XX Ⓔ	/Sxxx Ⓕ

Ⓐ分解能
17 = 17 bit (131072 cpr)
21 = 21 bit (2097152 cpr)
23 = 23 bit (8388608 cpr)

Ⓑ回転数
1 = 単回転
65K = 65536 回転

Ⓒインターフェース
SC1 = BiSS-C +1Vpp (5Vdc)
BG1 = SSI, バイナリ MSB 並び + 1Vpp (5Vdc)
JP1 = RS485 (5Vdc)

Ⓓシャフト径
24 = 24 mm

Ⓔ接続
ヒロセフラットコネクタ
対モデル：**DF19-14-1C**

Ⓕユーザ特別仕様